HSS

High-Speed-Bearbeitung für ausgewählte Flächen eines Modells. Dieses Modul darf in keiner Werkstatt fehlen!

Umfangreiches SolidCAM HSS-Modul für die hochwertige 3D-Bearbeitung ausgewählter Flächen und von Hinterschnitten. Die zu bearbeitenden Flächen lassen sich einfach auswählen – ohne Definition der Begrenzungslinien.

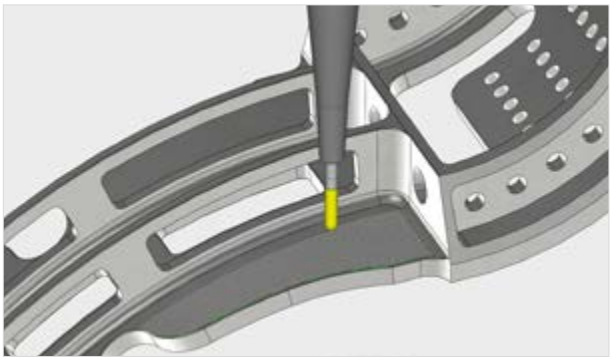

Starke Strategien für optimale, glatte und sauber geschlichtete Flächen

Das SolidCAM HSS-Modul bietet zahlreiche Strategien für die Oberflächenbearbeitung ausgewählter Flächen mit effizienten, weichen, kollisionsfreien und optimalen Werkzeugbahnen.

Die speziellen Verknüpfungsoptionen für die einzelnen Werkzeugbahnen sorgen für weiche, tangentiale An- und Wegfahrbewegungen. Die Verfahrbewegungen zwischen den Bearbeitungsbereichen lassen sich so steuern, dass Bohrungen und Nuten ohne vorherige Änderungen im CAD überbrückt werden können.

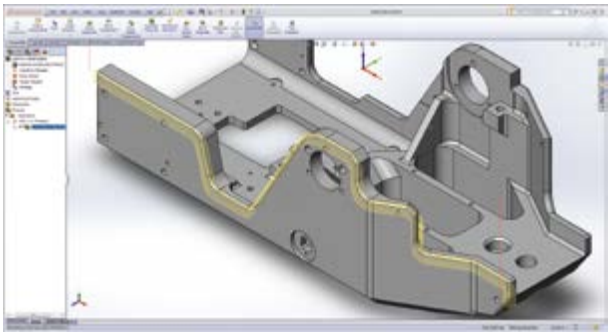

Volle Kontrolle der Bearbeitung in den ausgewählten Bereichen

Mit der Möglichkeit, bestimmte Flächen an prismatischen und 3D-Werkstücken zu bearbeiten, geht das HSS-Modul weit über die Funktionalität der 2.5D-Profil- und Taschenjobs hinaus.

Das HSS-Modul legt den Fokus auf einzelne Fläche oder einen Flächenverbund und überzeugt durch fließende Werkzeugwege auf Flächen, die eine komplexe dreidimensionale Form bilden, z. B. eine Verrundung.

Durch absolute Kontrolle über die Werkzeugwege lassen sich mit HSS gezielt bestimmte Bereiche bearbeiten – gänzlich ohne die Definition von Arbeitsbereichen oder zeitraubende Hilfskonstruktionen.

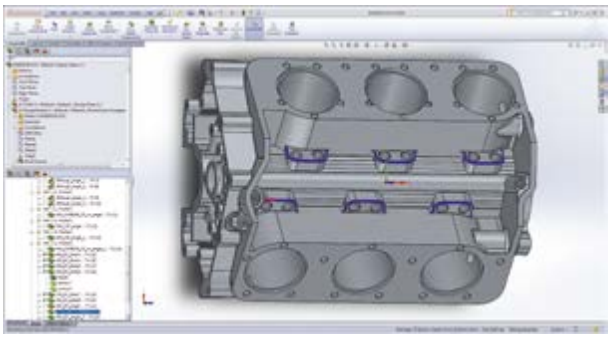

Kollisionskontrolle für Halter, Verlängerung und Werkzeug

Das HSS-Modul erlaubt die vollständige Kontrolle über die Kollisionsvermeidungsstrategien für Halter, Verlängerung und Werkzeug. Angrenzende Ausschlussflächen sowie verschiedene Rückzugstrategien können individuell bestimmt werden.

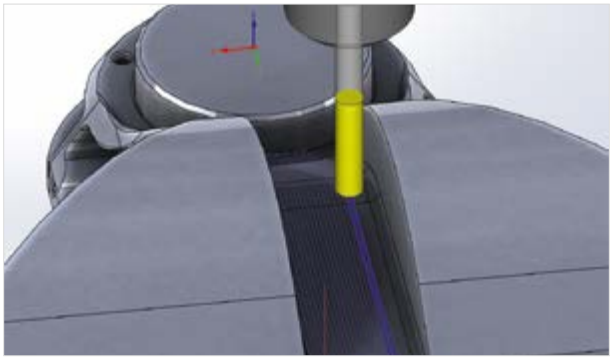

Hochentwickelte Übergänge

Die An- und Wegfahrbewegung sowie die Form der Übergänge zwischen den einzelnen Werkzeugbahnen können mit verschiedenen Optionen gezielt gesteuert werden. Werkzeugbahnen können zudem definiert verlängert oder eingegrenzt sowie Lücken und Bohrungen einfach übersprungen werden.

Hinterschnitte fräsen mit HSS

Für die Bearbeitung von Hinterschnitten oder anderer schwieriger Bereiche können konische Fräser, Kugelfräser und T-Nutfräser eingesetzt werden.

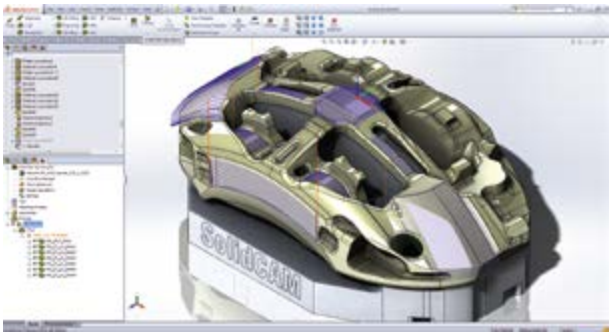

Das SolidCAM HSS-Modul darf in keiner Werkstatt fehlen
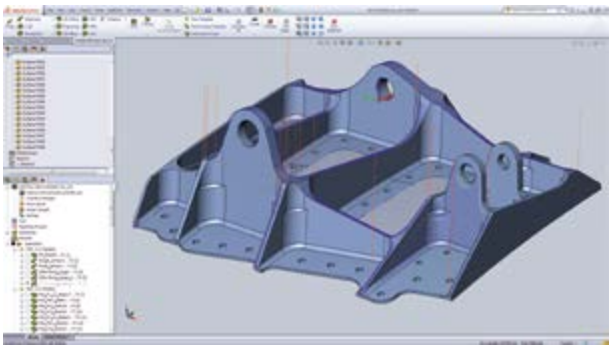
Die Vorteile des SolidCAM HSS-Moduls führen zu einer deutlich höheren Oberflächenqualität. Das HSS-Modul ist für jeden Fertiger bei der Bearbeitung aller Arten von Teilen eine enorm wichtige und lohnende Ergänzung.